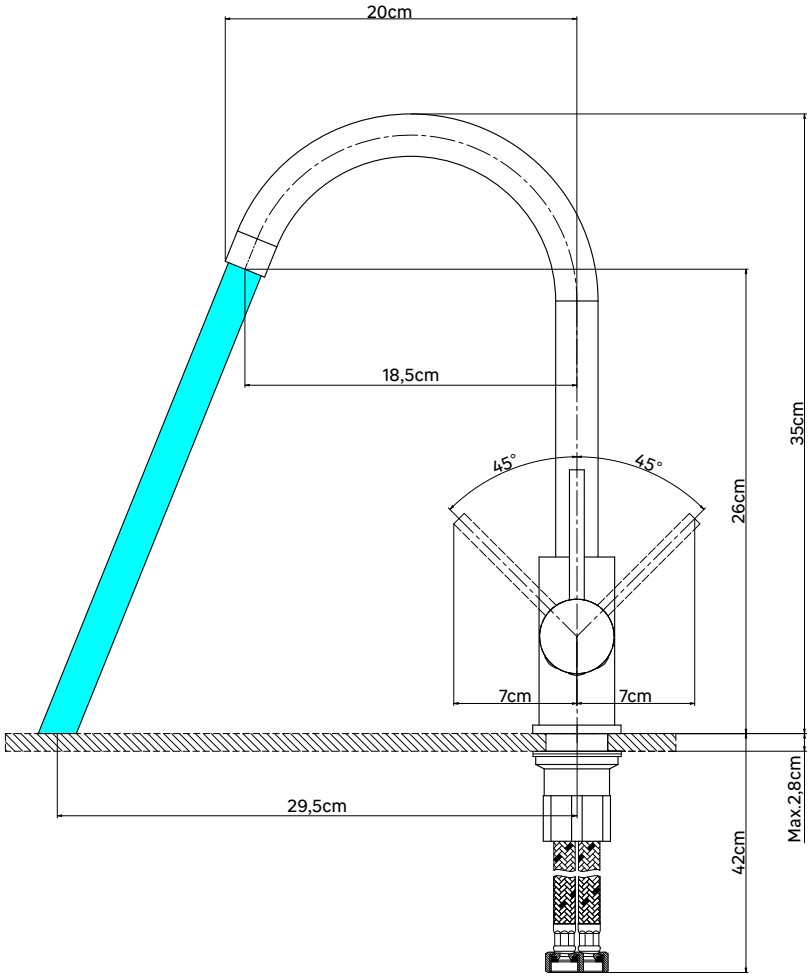
20cm
18,5cm
35cm
45°
45°
26cm
7cm
7cm
29,5cm
Max.2,8cm
42cm

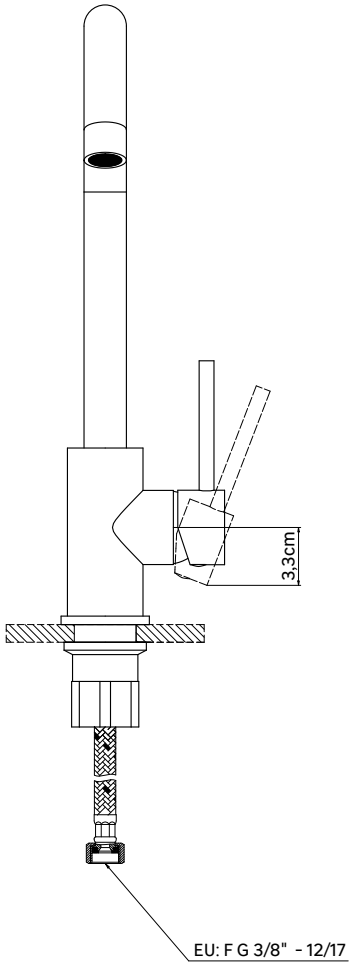
3,3cm
EU: F G 3/8" - 12/17